令和5年度（2023年度）長野県中学校新人体育大会

北信地区大会ソフトボール競技　組み合わせ

ｿﾌﾄﾎﾞｰﾙ競技は、東信地区の１ﾁｰﾑを含め、「東北信大会」として開催する。

1日目：予選リーグ3校ずつの三角形リーグ戦(80分時間制)
2日目：順位決定トーナメント戦

《1日目ﾘｰｸﾞ戦について》

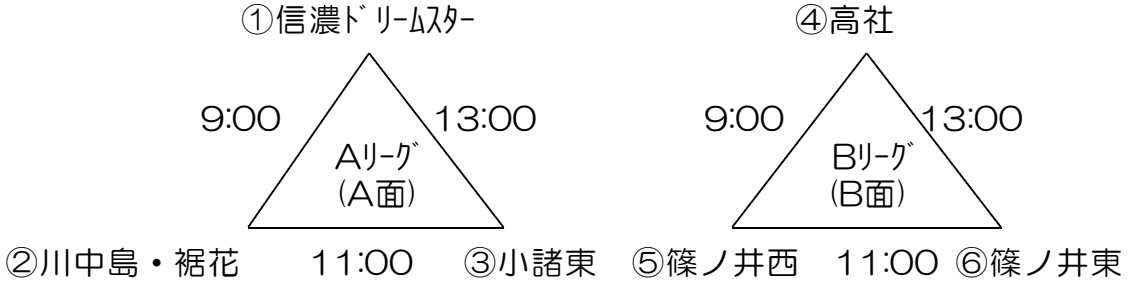

《2日目ﾄｰﾅﾒﾝﾄ戦について》

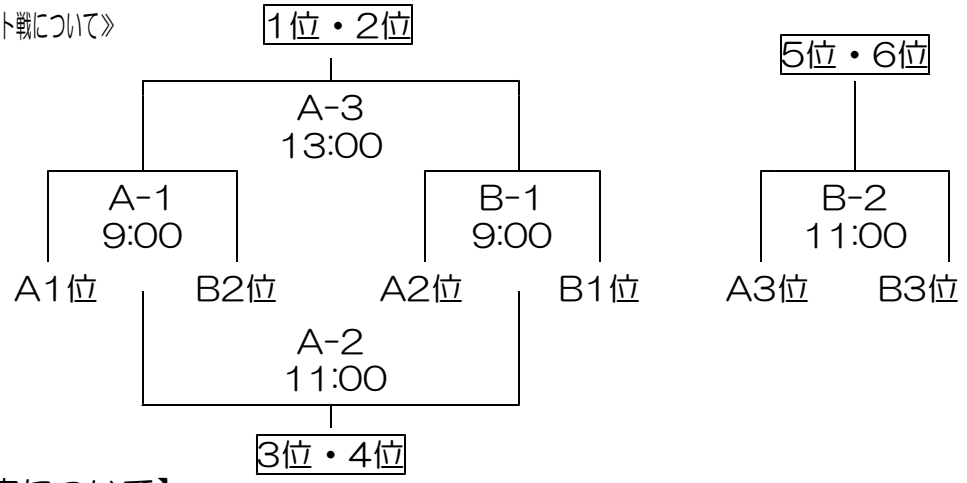

【順位決定について】

1日目のリーグ戦の順位決定については、次のようにする。

① 勝ち点制を採用。勝ち点の多いチームが上位となる
(勝利：勝ち点２・引き分け：勝ち点１　敗退：勝ち点０)

② 勝ち点が同じ場合は当該チーム同士の試合で勝った方を優位とする

③ ②で決定できない時(対戦が引き分けだった場合)は、次の優位性で判断する。
ア)総失点の小さい方が優位。
イ)得失点差の大きい方が優位。
ウ)失点の少ない方が優位。

【確認】

＊1　1日目は試合毎のベンチの入れ替えは行わない。(試合をｽﾑｰｽﾞに進めるため)
③と⑥のチームは、常に１塁側。
②と⑤のチームは、常に３塁側。
①と④のチームは、試合に合わせてベンチを使う。。

＊2　2日目は、組み合わせの左側のチームが１塁側となる。

＊3　<u>外野ネットは設営しない</u>。ホームランラインで対応する。ゴロ等でラインを超えた場合は２ベースとする。(検討)

*4　第2試合以降の開始時間は、前倒しで進める。